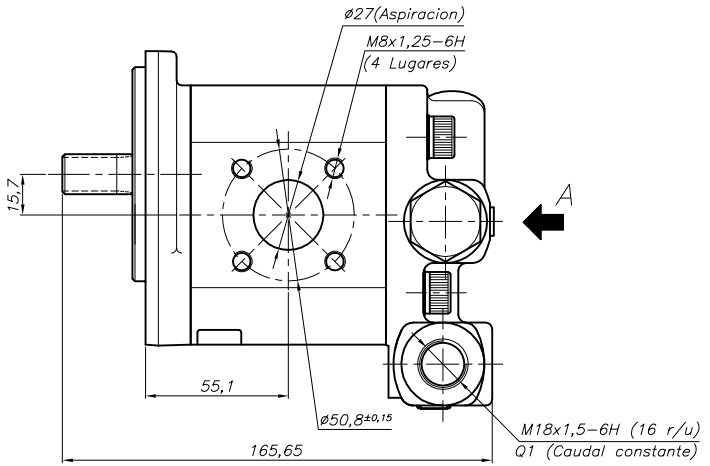

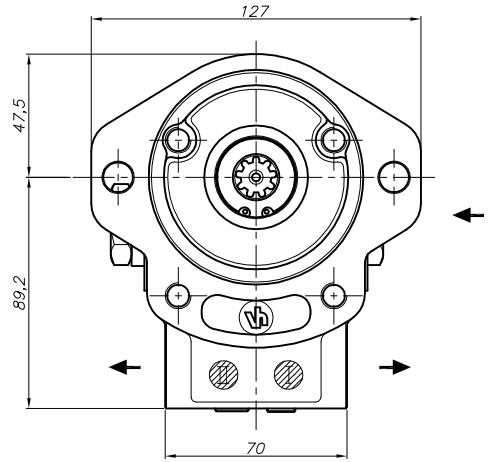

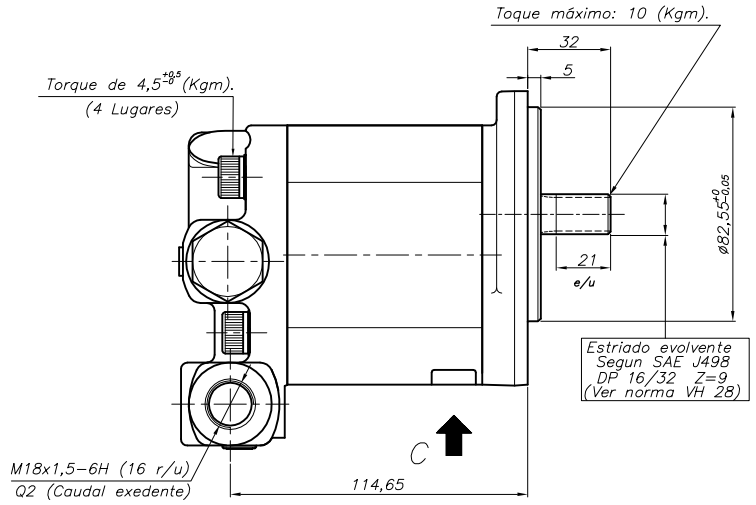

Notas:

1.-Características:

1.1.-Aceite recomendado: Aceite mineral para uso hidráulico con viscosidad recomendada de 20 a 100 (mm^2/seg.) a la temperatura de trabajo.

.-Viscosidad admisible: de 12 a 800 (mm^2/seg.).

1.2.-Nivel de contaminación del aceite (según ISO 4406):

.-Para presiones menores a 180 (Bar) ⟶ 19/16.

.-Para presiones mayores a 180 (Bar) ⟶ 17/14.

1.3.-Máxima temperatura del aceite: 80 (°C).

1.4.-Temperatura ambiente: de -15 (°C) a 60 (°C).

1.5.-Máxima presión de entrada: 2 (Bar).

1.6.-Depresión (máxima): 0,3 (Bar).

1.7.-Sentido de rotación: Izquierdo. La bomba debe funcionar en el sentido de rotación indicado, el cuál es visto de frente al eje de accionamiento.

2.-Por torque de tapones, tolerancia de calibración de la válvula limitadora de presión y de la divisora de caudal, ver norma Vh-272.

3.-Colocar tapones plásticos en los orificios de aspiración, presión salida del primario y salida del secundario.

-Quitar los tapones únicamente en el momento del montaje.

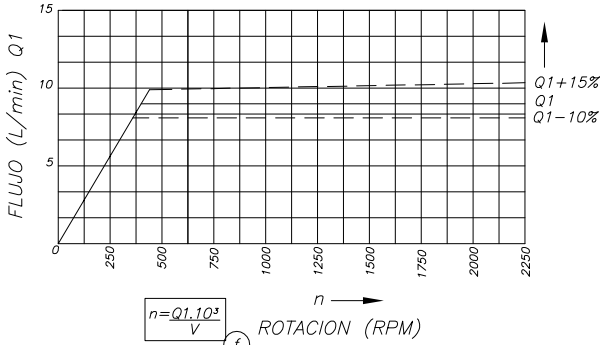

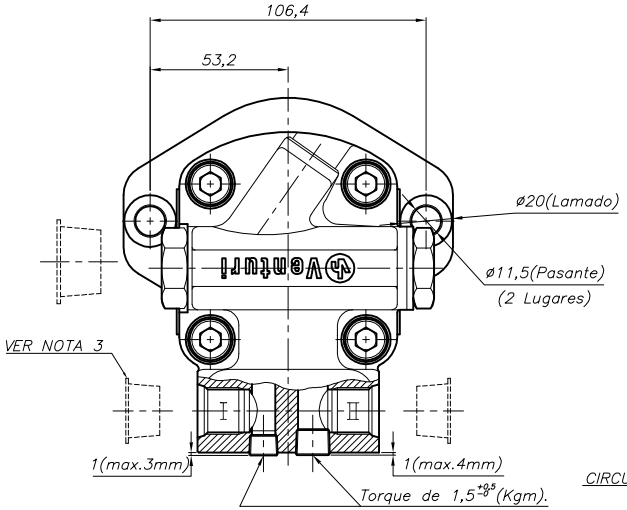

Vista desde A

Grabar número de conjunto: 4TNV98.26010

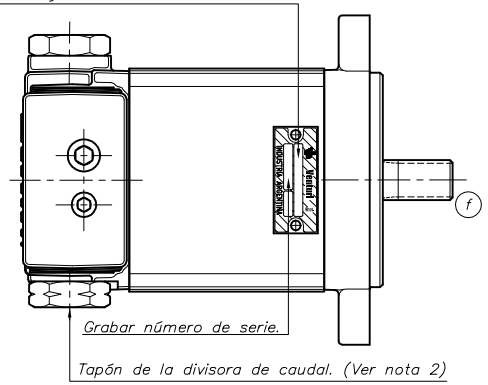

Vista desde C

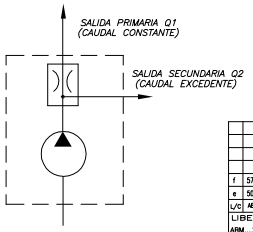

90652694	JGO GOMAS BH SIMPLE-NV	1	
90654007	KIT DE REP. 45E9D7 - A92	1	
90653035	JGO REP ENG 45E9 A92	1	
PIEZA N°	DESIGNACION	CANT.	

90616860	A92 S45E9J24D7W13-9 R-V	Izquierdo	22,5	180	210	3000
Conjunto N°	Descripción	Sentido de rotación	Desplazamiento cm3/vuelta	Máx. presión continua de trabajo (Bar).	Máx. presión intermitente (Bar).	Máx. rotación de trabajo R.P.M.

f	5759	Ex: 01359989 Ere: 01354059	091110	J.A.B.	
e	5090	Ex:01354059; Ere: 01329309	210410	G.D.A.	
L/C	ABM	DESCRIPCION	FECHA	FIRMA	

LIBERADO ABM 4672 para PRODUCCION — FECHA: 18/07/07 — FIRMA: J.M.O

PROYECCION ISO 128 — DIMENSIONES en mm

Venturi Hnos. CORDOBA-REP. ARGENTINA

MATERIAL:

T.TERMICO/PROTECCION:

ESTUDIO: BOMBA HIDRAULICA

DESIGNACION: DIMENSIONES DE MONTAJE

DIBUJO: de la Orden
REVISO: GALLI
FECHA: 17/07/07
REF.: XB-9247
4TNV98.26010
CLIENTE:
ESCALA: 1:1
TIPO: SERIE: A92
PIEZA N°: 90616860

DOCUMENTO N° DI 05-12

PROPIEDAD DE VENTURI Hnos. SE NO ENTREGA COPIA SIN AUTORIZACION ESCRITA DEL OBJETO REPRESENTADO.

CAD VENTURI

CLASE FUNCIONAL 2 — POR CLASE FUNCIONAL CLASE DE IMPORTANCIA VER NORMA VH-220

TOLERANCIA MASAS — TOLERANCIA GENERALES VER NORMA VH 200 — TERMINACION DE SUPERFICIE VER NORMA VH-247

A1