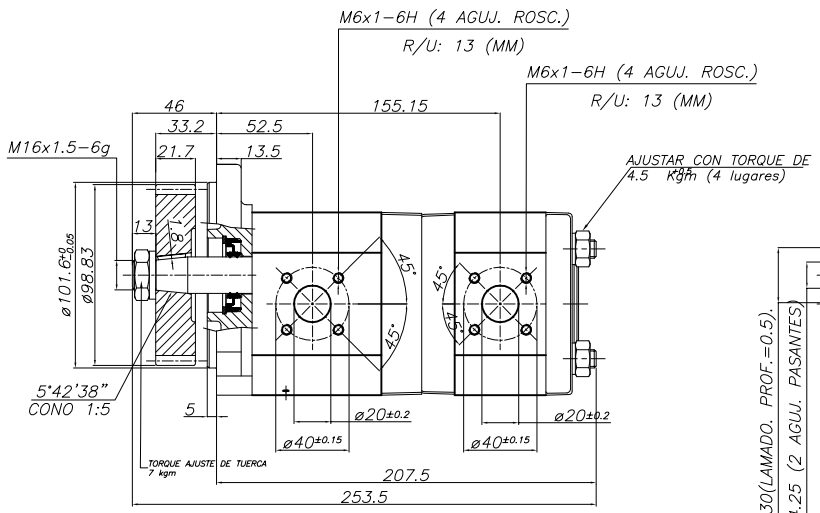

LADO DE ASPIRACIÓN

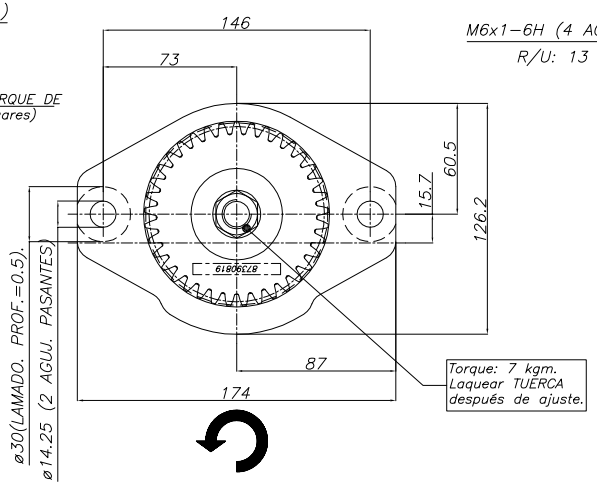

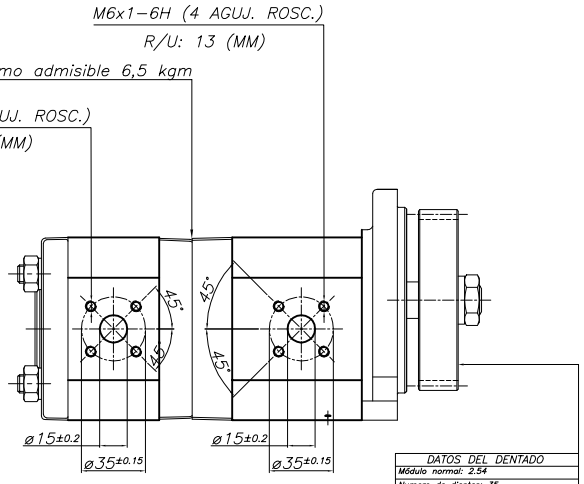

LADO DE PRESIÓN

DATOS DEL DENTADO
Módulo normal: 2.54
Numero de dientes: 35
Angulo normal de presión: 17°30'
Diametro exterior: De=98.83 +0.1
Diámetro primitivo: Dp=88.9
Diámetro de rodillo: 4.877
Medida sobre rodillo: 99.014/99.118 (Terminado)
Diametro círculo base: 84.785
Ancho del diente: 4.96–5.01
Diametro de fondo: 82.73

Notas:

1.–Características:

1.1.–Aceite recomendado: Aceite mineral para uso hidráulico con viscosidad recomendada de 20 a 100 (mm2/seg.) a la temperatura de trabajo.

.–Viscosidad admisible: de 12 a 800 (mm2/seg.).

1.2.–Nivel de contaminación del aceite (según ISO 4406):

.–Para presiones menores a 180 (Bar) ——— 19/16.

.–Para presiones mayores a 180 (Bar) ——— 17/14.

1.3.–Máxima temperatura del aceite: 120 (°C).

1.4.–Temperatura ambiente: de –15 (°C) a 60 (°C).

1.5.–Máxima presión de entrada: 2 (Bar).

1.6.–Depresión (máxima): 0.3 (Bar).

1.7.–Sentido de rotación: Izquierdo. La bomba debe funcionar en el sentido de rotación indicado, el cuál es visto de frente al eje de accionamiento.

1.8.–Limitación de las presiones: Si las bombas trabajan en forma individual, las presiones deben cumplir con lo indicado en la tabla 2.

.–Si las bombas tabajan en forma simultánea, deben cumplir con la condición siguiente:
P1 y P2 (expresados en Bar) de las bombas 1 y 2 respectivamente deben satisfacer la siguiente ecuación: V1xP1+V2xP2≤ 5000, siendo V1 y V2 los desplazamientos de las bombas 1 y 2 (expresados en cm3/rev.) respectivamente.

2.–Colocar tapones plásticos en los orificios de aspiración y presión.

.–Quitar los tapones únicamente en el momento del montaje.

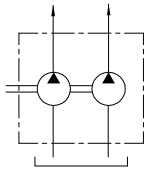

CIRCUITO HIDRÁULICO

Grabar número de serie.

Grabar número de conjunto: CNH N°87605496.

Vista desde B

Tabla 1

	90653519	Jgo goma BH Doble 1/A92R-1/A92	1
B.H.2	90653517	Kit de rep. 14DD-V-A92	1
B.H.2	90652598	Jgo. de engranajes 14D S/A92	1
B.H.1	90653515	Kit de rep. 32F25D21 s/A92R	1
B.H.1	90653514	Jgo. de engranajes 32F25 s/A92R	1
	PIEZA N°	DESIGNACION	CANT.

Tabla 2

Conjunto N°	Descripción	Sentido de rotación	B.H.1	B.H.2	B.H.1	B.H.2	B.H.1	B.H.2	B.H.1	B.H.2	Observaciones
90622702	A92R S32F25J36D21/14DL	Izquierdo	16	7	240	240	2492	2492	24	10.5	Con placa H=18
			Desplazamiento cm3/vuelta		Máxima presión continua de trabajo (Bar).		Máxima rotación de trabajo R.P.M.		Caudal (Lts./min.) que se debe entregar a 1500 (R.P.M.), 60(°C) y aceite según nota 1.1.		

						Venturi	DIBUJO: PEREYRA
							REVISO: GALLI
						MATERIAL:	FECHA: 18/04/07
							REF.: A9-0280
4	6424	Se cambia seg. cdc. PRP0134878	08/01	JALP	T.TORNICCO/PROTECCIÓN		CNH N°87605496
		se PRP0135633B.					CLIENTE: C.A.N
LIC. ABM		DESCRIPCION	FECHA	FIRMA	ESTUDIO:		ESCALA: 1:1
LIBERADO		FECHA: 28/06/07	PROYECCIÓN	90 °/180	DOMBA HIDRÁULICA		TIPO: SERIE: A92R
ABM-4772	DIBUJ.	FIRMA: BRANDT			DESIGNACIÓN: DIMENSIONES DE MONTAJE		PIEZA N°: 90622702
PRODUCCIÓN			DIMENSIONES en mm				

DOCUMENTO N°	B-05-03	
CAD VENTURI		
CALIDAD FUNCIONAL	2	
TOLERANCIAS SEGÚN ISO 2768 m		
TOLERANCIA DE ROSCAS SEGÚN ISO 965/2 6H		
AO		